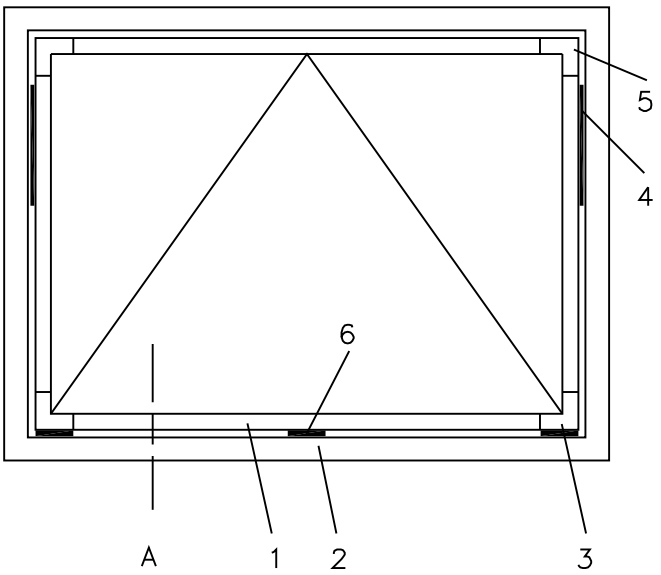

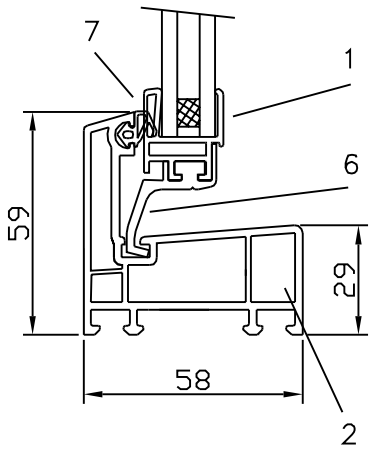

1 Scheibenprofil 5/14mm 20098/99

2 Blendrahmen 20082 (Kipp 2000)

3 Eckverbinder einschl. Scheibenträger

4 Gleiter lang 20069

5 Eckverbinder einfach

6 Scheibenträger

7 Blendrahmenanschlagdichtung 40023

Glasmaß = RA – 105

Flügelaußenmaß = RA – 79

RA [mm]	Anzahl Scheibenträger [St.]
bis 899	2
900 bis 1100	3

[redacted]

	Datum	Name
Bearb.		
Gepr.		
Norm		

Kipp 2000

Z–20237

Blatt 3

Zust.	Änderung	Datum	Name	Ursprung	Ersatz für:	Ersatz durch: